Starway

VISIONGRAFIK

STARWALL 3.3

INDOOR

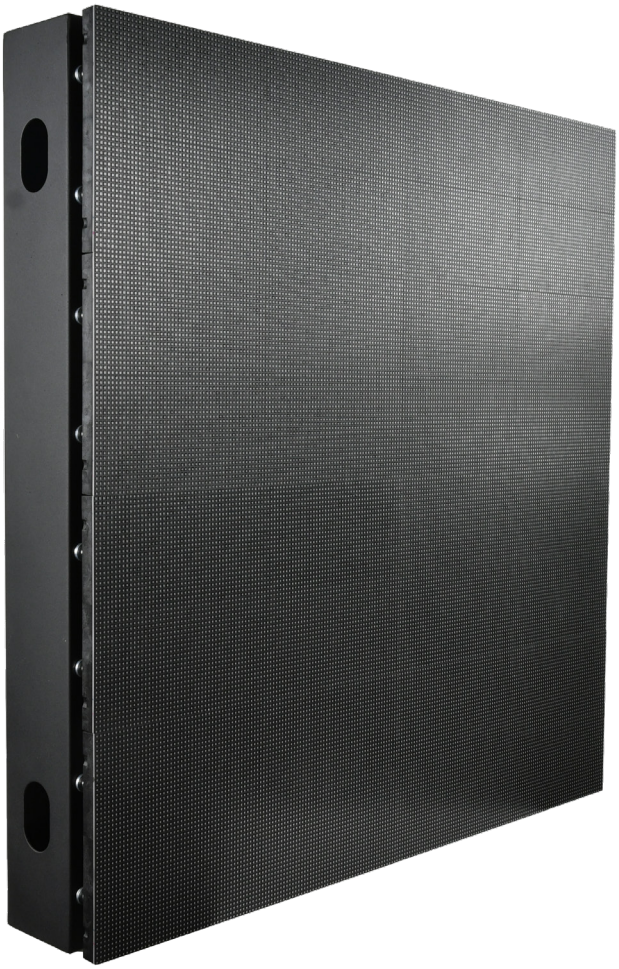

STARWALL 3.3
INDOOR

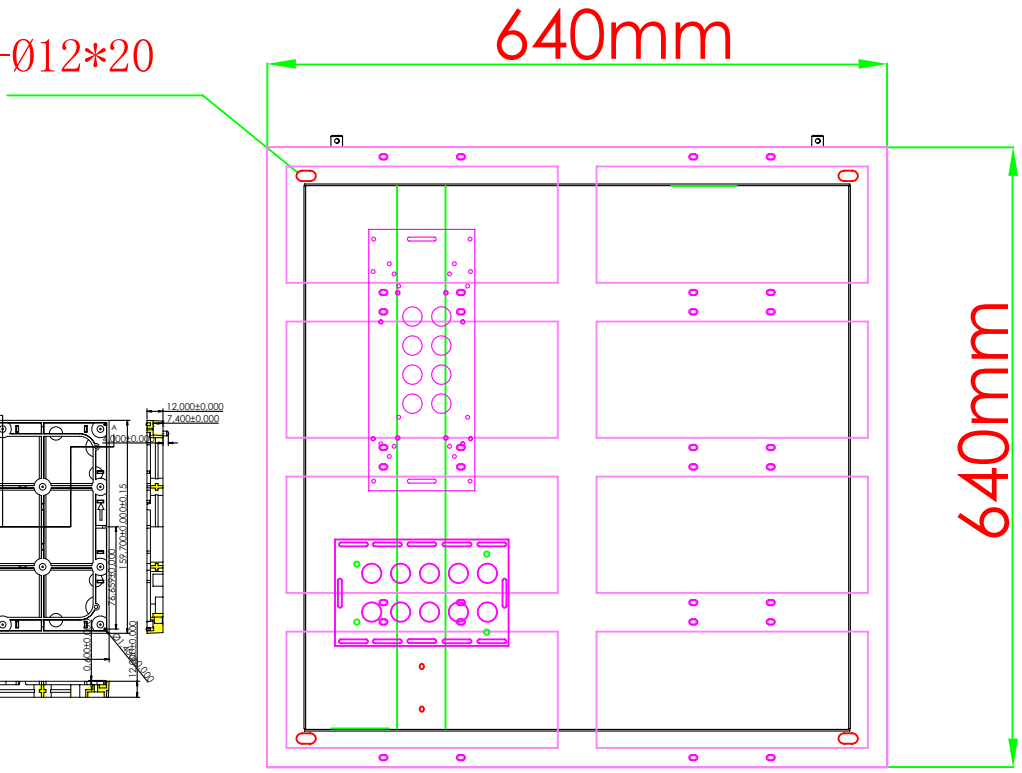

Module

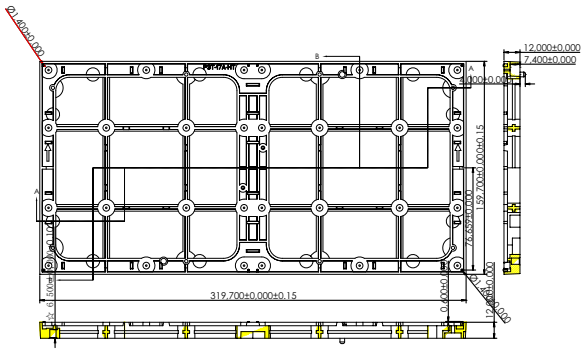

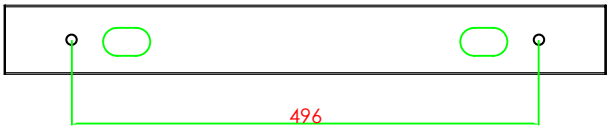

Pitch Physique	3.3mm
Configuration Pixel	RGB 3 en 1 Full Black LEDs 2121- Epistar
Densité de Pixels	36864 pixels par Dalle 90000 pixels par m²
Dimensions du Module (L x H x P)	320 x 160 x 20 mm
Dimensions de la Dalle (L x H x P)	640 x 640 x 90 mm
Matériau dalle	Acier
Nombre de Modules par Dalle	8
Résolution du Module	96 x 48
Résolution de la Dalle	192 x 192
Masse par Dalle	12 Kg
Process	ICN2038 - 16 Bits - NovaStar MRV Série
Nombre de Couleurs	>16 millions
Ratio de contrast	6000:1
Consommation Max (m²)	550W
Consommation Moyenne (m²)	200W
Methode de Scan	1/16
Luminosité	1000 nits
Rafraîchissement	1920 Hz
Angle de Vision Horizontal Max	160°
Angle de Vision Vertical max	140°
Durée de vie	>50000 Hrs
Entretient	Avant - Modules Magnétiques
Certifications	CE, EMC ClassA, ROHS